GNSS 导航仪系列产品

NGR-1000/3000/5000/6000

- 7英寸彩显、触摸屏操作
- BDS、GPS、GLONASS，覆盖无盲区
- INS专用接口
- 符合IMO、IEC规范要求
- 获多家船级社型式认可

型号	定位模式	型式认可
NGR -1000	GPS/BDS/GLONASS	CCS
NGR -3000	GPS/BDS/GLONASS	DNV-GL, RS
NGR -5000	GPS/BDS/GLONASS	CCS
NGR -6000	BDS	CCS

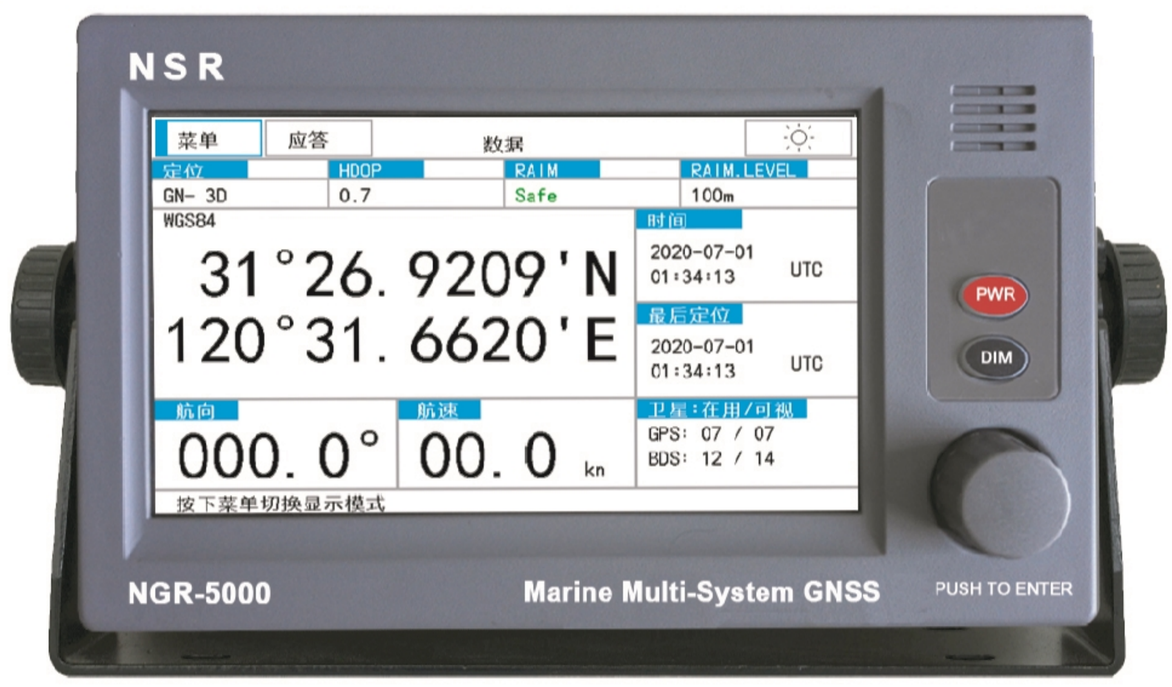

- 全方位导航数据显示。
- 存储多达999个航点和30条航线。
- 7英寸彩色液晶显示屏，触摸屏操作，亮度可调。
- 可外接DGNSS信标接收机（NDG-100）以增加DGNSS功能。
- 北斗定位精度高达2.5米。
- 符合IMO和IEC相关规范要求，包括：IMO MSC. 112（73）、IMO MSC.379（93）、IEC61108-1、IEC 61108-5、IEC 62923-1、IEC 62923-2等。

技术指标

型号	NGR-1000	NGR-3000	NGR-5000	NGR-6000
名称	GNSS 接收机	GNSS 接收机	船载多系统导航接收机	船载北斗导航接收机
接收系统	BDS、GPS、GLONASS			BDS
定位精度	≤2.5 米（95%），HDOP≤4			
跟踪速度	999 kts			
搜索时间	热启动：45 秒 冷启动：60 秒		热启动：30 秒 冷启动：45 秒	
位置更新间隔	1 秒			
定位模式	GPS、BDS、GLONASS（单选或组合）			BDS
报警	位置丢失，HDOP>4， DGNSS 信号丢失		位置丢失，HDOP>4， DGNSS 信号丢失，完好性状态	
数据端口	3 路（IEC 61162-1）		2 路（IEC 61162-1）	
语句	GBS,GNS,GGA,DTM,RMC,VTG, ZDA,GSA,BWC,XTE,RMB,WPL, BOD,RTE,GLL,APB,VLW		GBS,GNS,GGA,DTM,RMC,VTG, ZDA,GSA,XTE,WPL,BOD,RTE, GLL,APB,GFA,GRS,GST,GSV	
INS 端口	IEC 61162-1		触点输出，IEC 61162-1	
RTCM 输入	DGNSS RTCM SC-1042.3		DGNSS RTCM SC-1042.4	
电源供电	12~24 VDC，0.25~0.50 A			
工作温度	-15°C ~ +55°C（主机），-25°C ~ +70°C（天线）			
防护等级	IP22（主机），IP66（天线）			
尺寸	145（H）x 264（W）x 83（D）mm（主机）			
重量	2 kg（主机）			

设备配置

- 标准配置
  - 接收机 1套
  - NGA100天线（带电缆） 1个
  - 安装材料 1套
- 可选件
  - 嵌入式安装支架 1套
  - DGNSS信标接收机及天线 1套
  - AC/DC电源 1套

系统框图

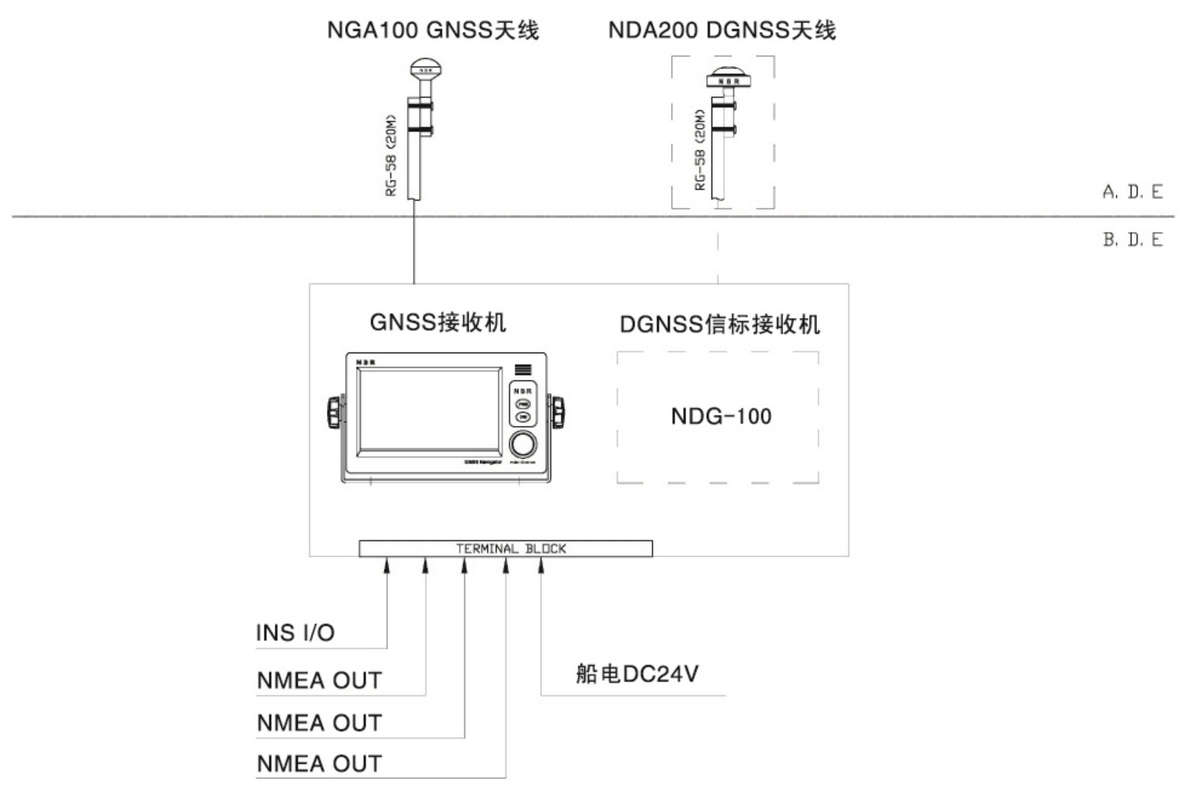

设备尺寸

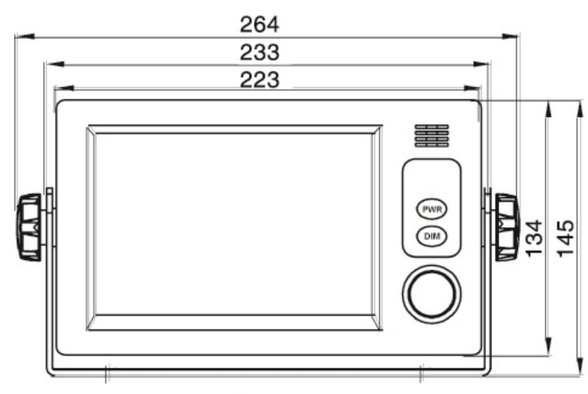

前视图

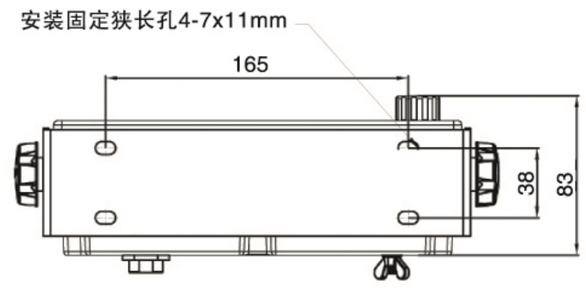

底视图

NSR marine

※ 技术指标以产品说明书为准