风速风向仪

AM-100

- 高强度尼龙材料，抗腐蚀
- 具有真风速、真风向功能
- 传统传感器，采集更精准
- 最多可连接四个显示单元
- 共六路风速风向数据输出
- 获中国船级社型式认可

AM-100R 遥控单元

AM-100T 风速风向传感器

AM-100D 显示单元

- AM-100 数字式风速风向仪是专为船舶设计的船用设备，外壳采用尼龙和高强度 PC 塑料，不仅强度高，可以承受 60m/s 的强风，而且耐腐蚀，改变了铝铸件材料外表易蚀化的缺点。
- AM-100 最多可以接 4 个显示单元，为船舶多处同时提供风向风速指示。AM-100 有 6 路 RS422 数据信号输出，为其他航行设备提供标准的风速风向数据。AM-100 与罗经及计程仪相连后，可以提供真风向、真风速的指示；此外，如罗经或计程仪不方便接入，也可以通用 GNSS 接收机的 COG、SOG 输出数据，来合成计算真风向、真风速。
- 对大型船舶，AM-100 可以外接遥控单元（可选件）来遥控操作显示单元。

NYLON
NYLON with 30% glass

技术指标

- 工作范围： 风向 0～360°
  风速 0～60 m/s
- 测量精度： 风向 ±5°
  风速 ±（0.5+ V×5%）m/s
- 电源电压： AC 110 V/220 V
- 输出数据:： NMEA 0183（6 端口，RS422），4800 bps
- 输入信号： 罗经，NMEA 0183，RS422
  计程仪，NEMA 0183，RS422
- 显示容量： 最大可接 4 个显示单元
- 环境要求： 室外 -30℃～+70℃，室内 -15℃～+55℃
- 尺寸： 627（H）×605（L）×243（风叶直径）mm（AM-100T）
- 重量： 4.0 kg（AM-100T）
- 防护等级： IP22（显示单元、接线盒、遥控单元），IP66（传感器）

设备配置

- **标准配置**

- 风向风速传感器	AM-100T	1 套
- 显示单元	AM-100D	1 个
- 接线盒	AM-100J	1 个
- 室外通信电缆	40 米	1 根
- 室内通信电缆	10 米	1 根
- 传感器安装底盘、压板		1 套
- 其他标准安装材料		1 套

- **可选件**

- 遥控单元	AM-100R
- 附加显示单元	AM-100D
- 附加电缆	

系统框图

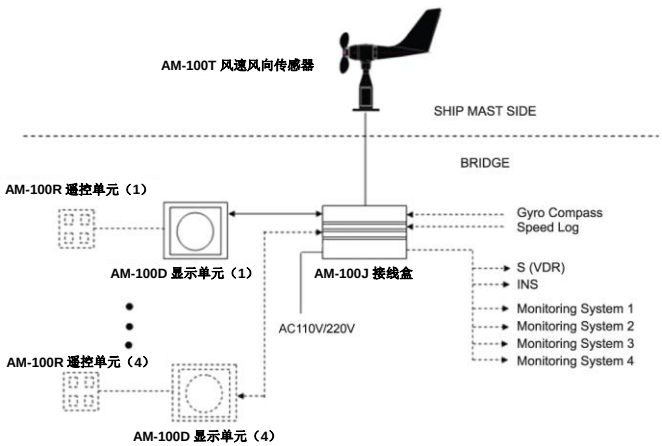

设备尺寸

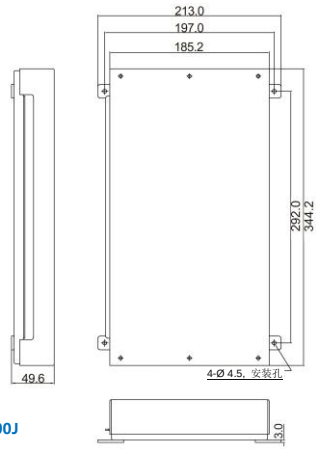

设备尺寸

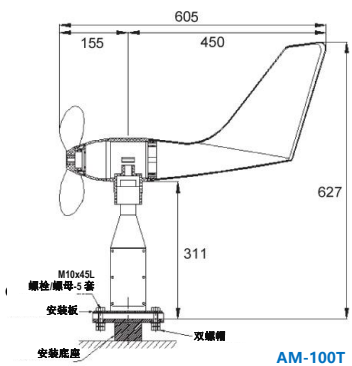

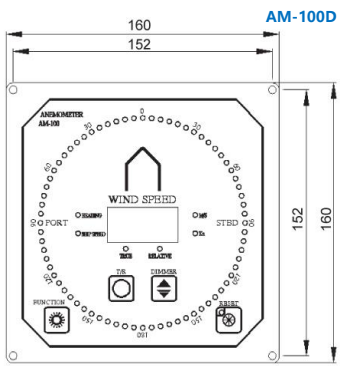

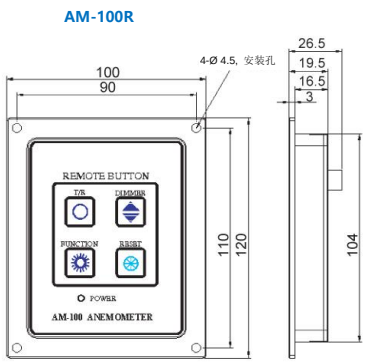

※ 技术指标以产品说明书为准

NSR marine

新阳升