双向甚高频无线电话

NTW-3000

新阳升新一代双向甚高频无线电话：

- 符合规范要求
- 全水密设计
- 备用电池可选
- 4 位数字频道
- 可接外置耳麦
- 获多家船级社型式认可







- 设计符合 GMDSS 关于救生筏 VHF 双向无线电话的要求，如 IMO MSC.515（105）、 MSC.1/Circ.1460/Rev.5 和 IEC 61097-12。
- 全水密设计，结构小巧紧凑。
- 内置 VHF 水上频道。

技术指标

- **性能指标**
  - 频率范围：156.000～161.450 MHz（发射）
    156.000～163.425 MHz（接收）
  - 工作频道：33 个频道（默认）
  - 工作时间：≥8 小时（发射 10%，接收 10%，待机 80%）
  - 发射功率：高 3.0 W / 低 1.0 W
- **电池要求（NBT800）**
  - 存放期限：最多 5 年（自生产日期算起）
- **工作温度：** -20℃～+55℃
- **存储温度** -40℃～+70℃
- **尺寸&重量**
  - 尺寸：277.5（H）×60.8（W）×44.7（D）mm
  - 重量：250g（收发信机 + 天线 + 应急电池）

设备尺寸

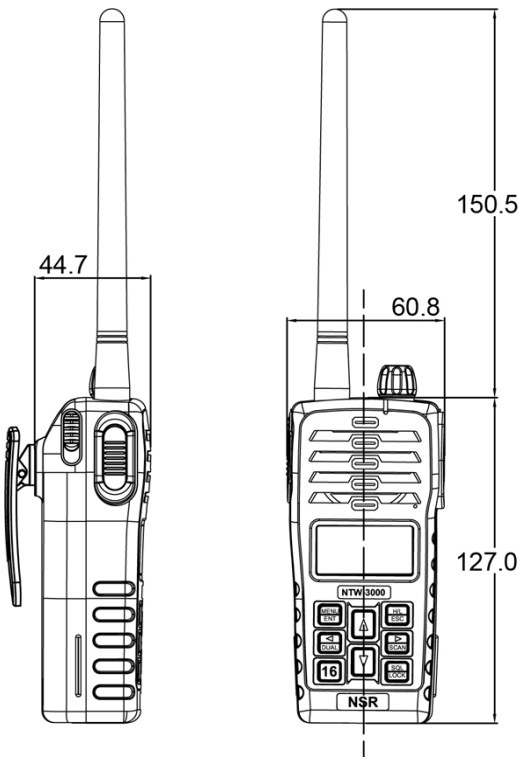

设备配置

- **标准配置**

- 收发信机 & 天线	NTW-3000	1 套
- 应急电池	NBT800	1 块
- 腕绳		1 根
- 腰带夹		1 个

- **可选件**

- 充电电池	NBT800C	1 块
- 充电器	NBT800CU	1 个
- AC/DC 适配器	NBT200CUA	1 个



应急电池 / 充电电池



腕绳



腰带夹



充电器



AC/DC 适配器

※ 技术指标以产品说明书为准